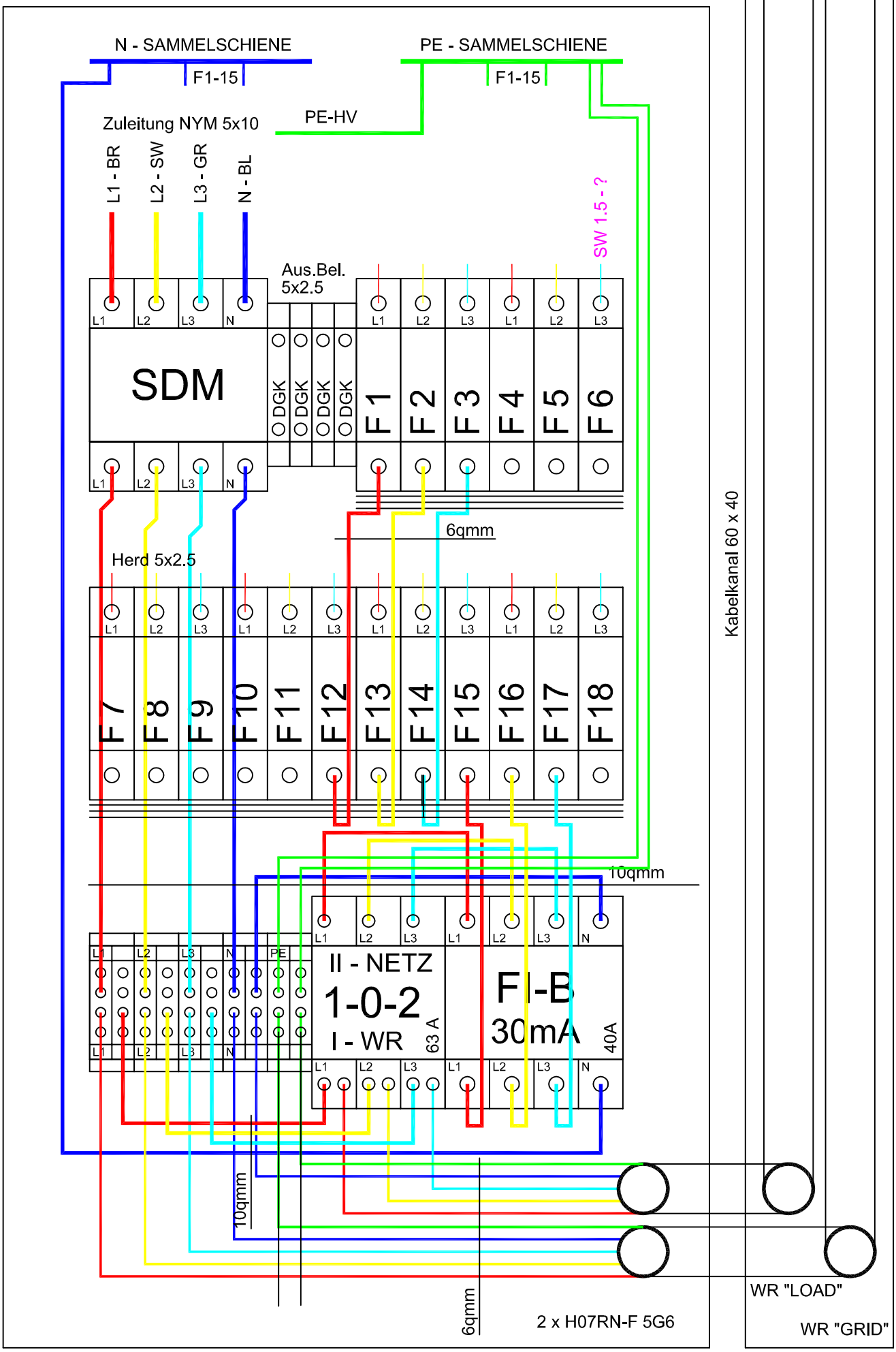# UV-Whg. (vorh., UP)