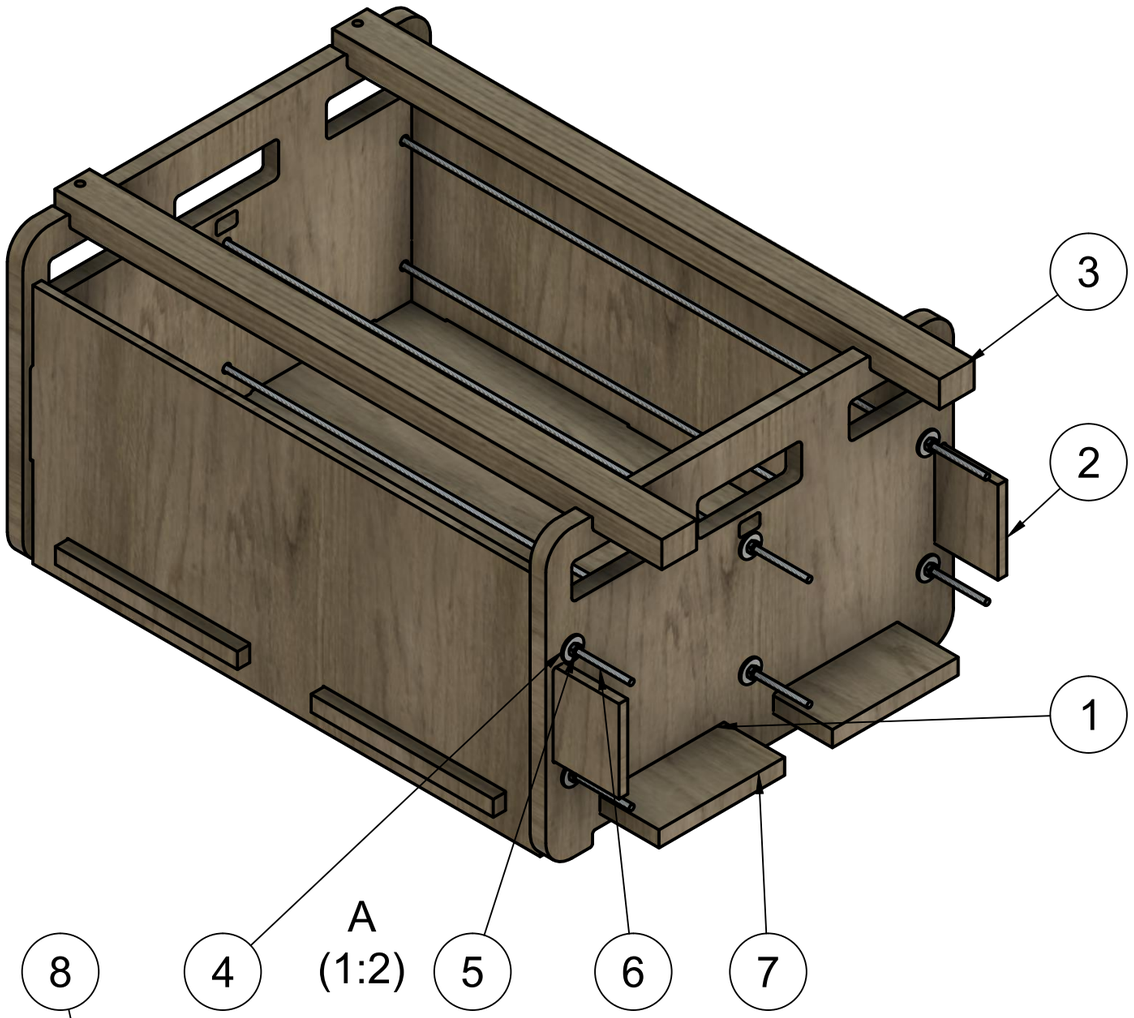

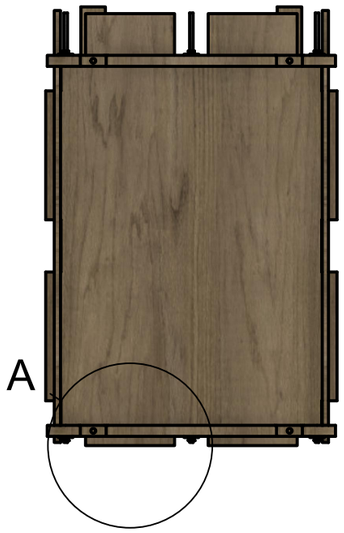

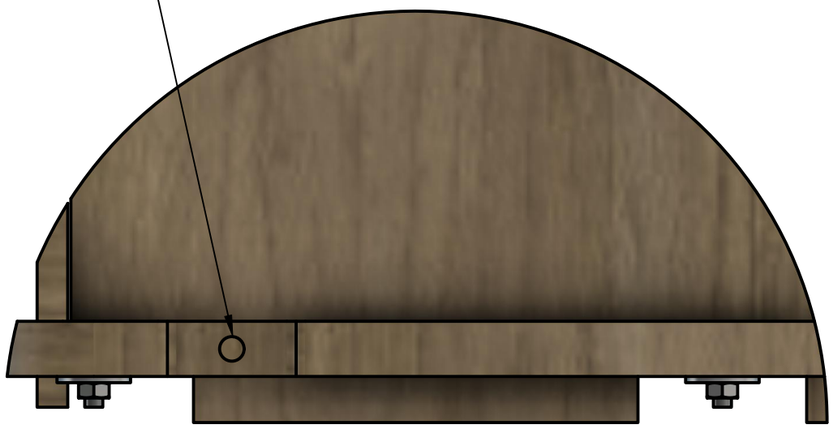

Teileliste

Element	Anz.	Bauteilnummer	Beschreibung	Material
1	2	LIFEPO 4 Gehäuse-Hinten		Holz
2	2	Batteriegehäuse_Seite		Holz
3	2	Kantholz 40x30x700		Holz
4	12		Unterlegscheibe DIN 9021 - 8.4	Stahl 100 HV, Einfach
5	12		Sechskantmutter DIN 934 - M6 x 1	Stahl 6, Einfach
6	6	Gwindestange M6x700		Stahl
7	1	Batteriegehäuse_Boden		Holz
8	4	Holz Dübel 8x28		Eiche, Weiß

Dept.	Technical reference	Approved by	
		Document status	
	Title: LIFPO 4 Gehäuse Baugru	DWG No.	
		Rev. / Date of issue	Sheet 1/1