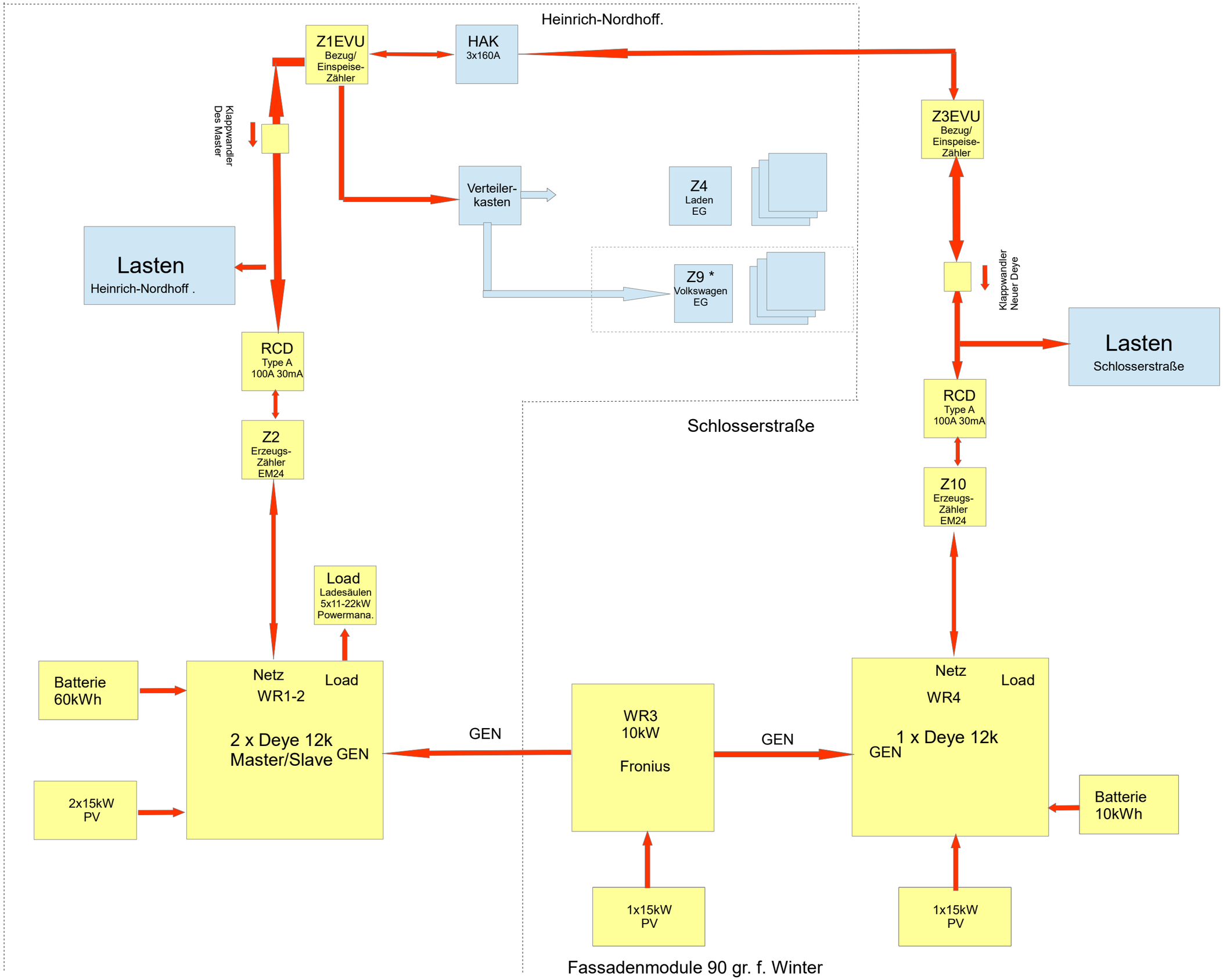

Fassadenmodule 90 gr. f. Winter