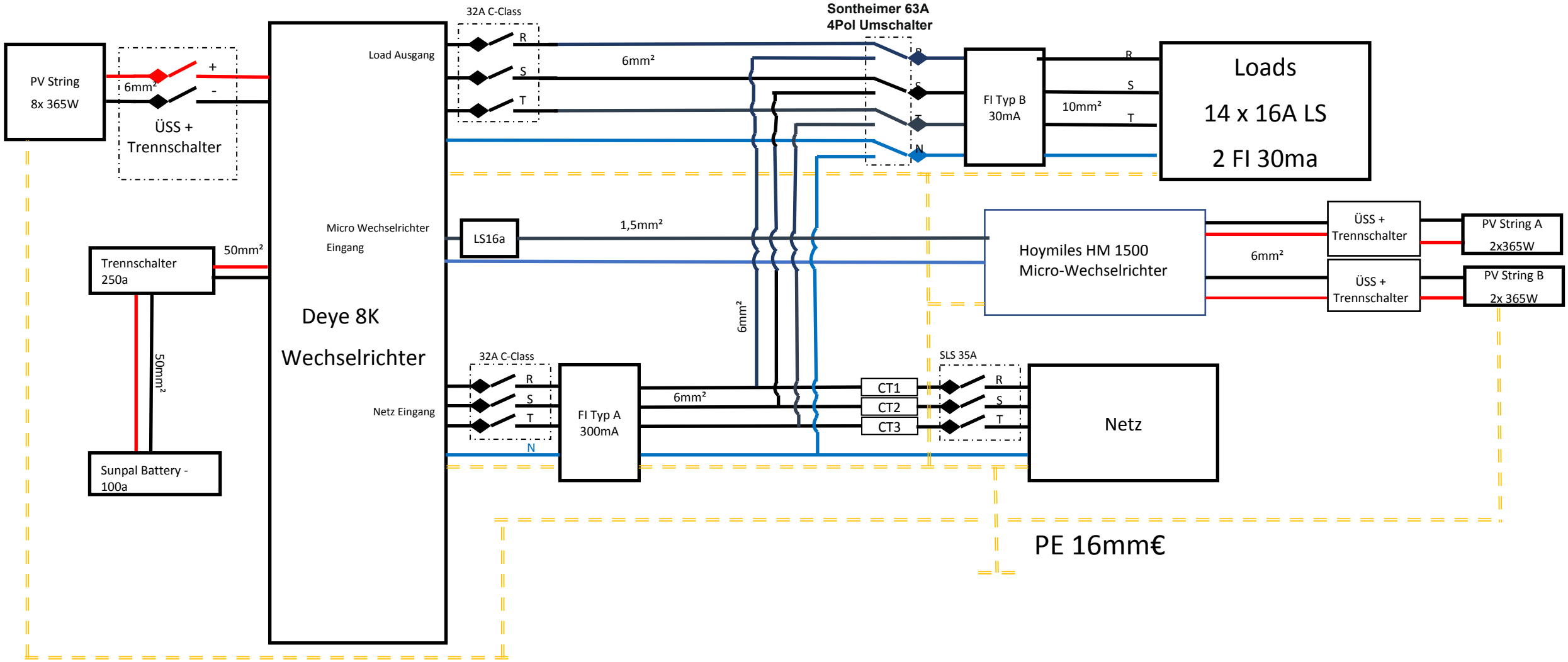DC Seite + AC Seite