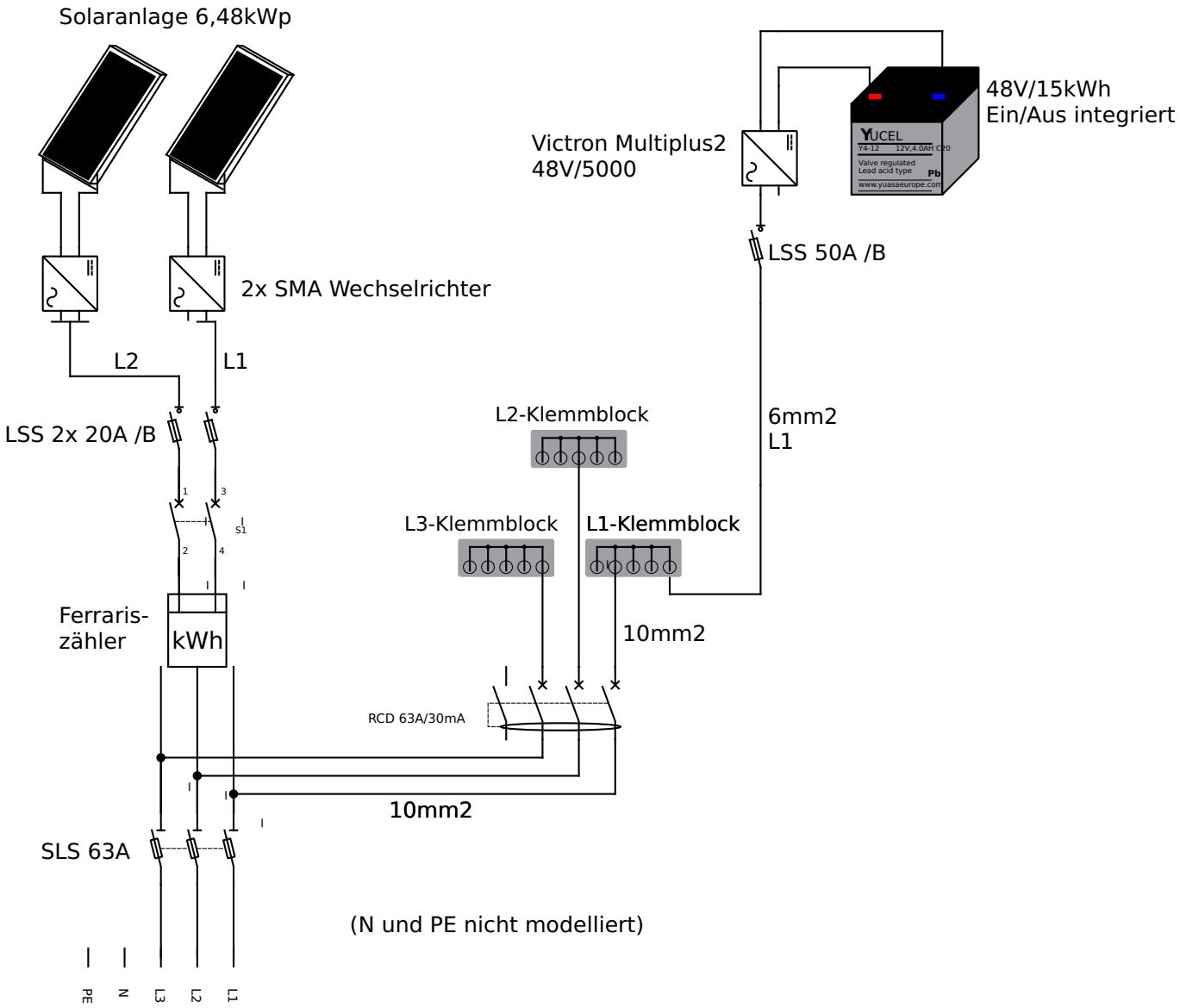

Autor:		Datei:
Datum:		Seite: 1/1